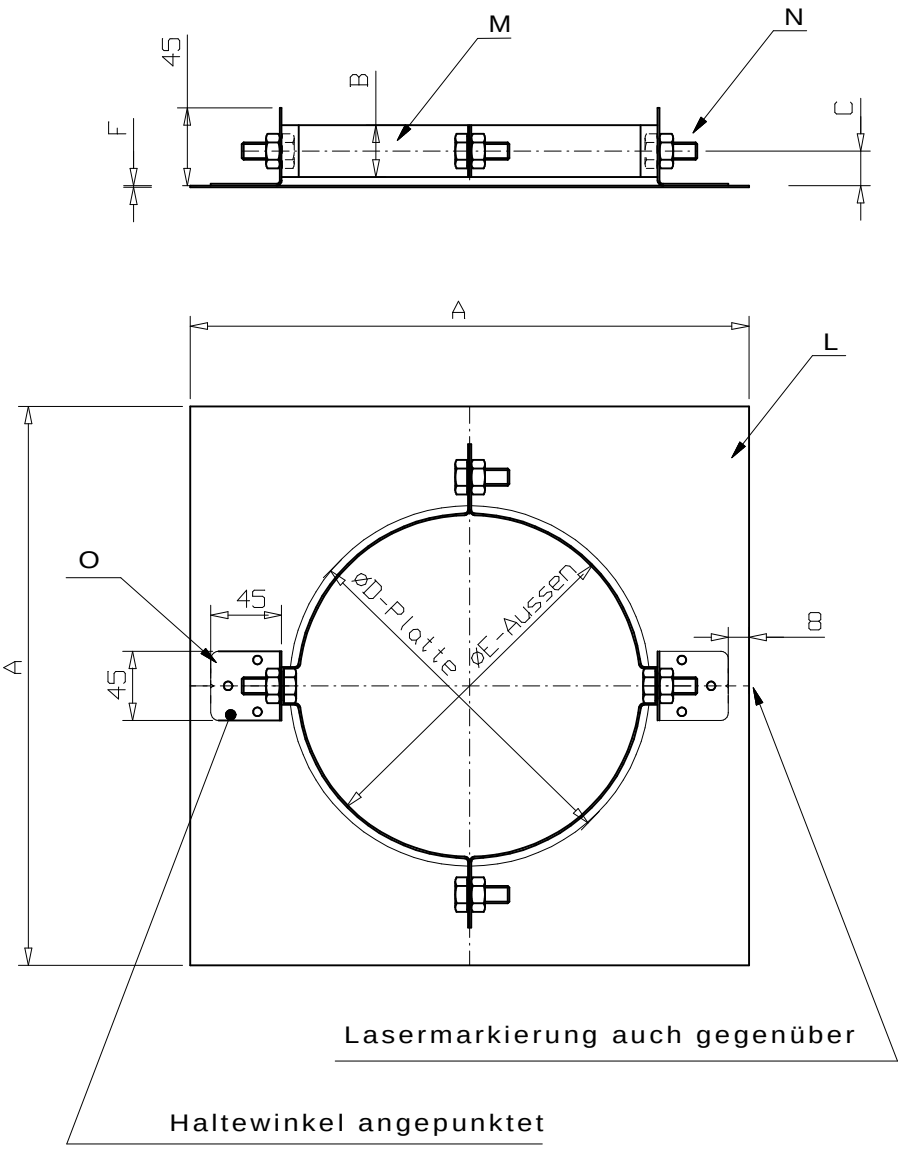

Stand: 04.09.09 (Maße für Durchmesser 80 eingetragen)
Stand: 29.05.08 (Maße bis Durchmesser 600 eingetragen)
Stand: 06.05.08 (Durchmesser 450 eingetragen)

BAPEC GmbH & Co.KG

BENENNUNG: SDH-DW Ø N Typ 2

FABRIKAT: DW-ECO
CODE: ECO-SDH Typ2

BLATT 1 / 0,2

	DATUM	NAME	HANDZEI.
BEAR.	14.03.06	J.Grimme	
GEPR.		J.Grimme	
GEPR.		Fa.Brummen	
GEPR.		K.L.Völklein	
FREIG.		K.L.Völklein	

Teil:	Zeichnungsnummer:	Werkstoff:
L	Platte	W.1.4301 III/C t.1,0-1,5 mm
M	Klemmband	W.1.4301 III/C t.1,0 mm
N	Schrauben	4x M 10 x 20
O	Haltewinkel	W.1.4301 III/C t.1,0 mm
P		
Q		

Ø	80			130	150	180	200	250	300	350	400	450	500	550	600		
A	265			315	335	365	385	435	485	535	585	635	685	735	785		
B	40			40	40	40	40	40	40	40	40	40	40	40	40		
C	25			25	25	25	25	25	25	25	25	25	25	25	25		
D	140			190	210	240	260	310	360	410	460	510	560	610	660		
E	130			180	200	230	250	300	350	400	450	500	550	600	650		
F	1,0			1,0	1,0	1,0	1,0	1,0	1,5	1,5	1,5	1,5	1,5	1,5	1,5		