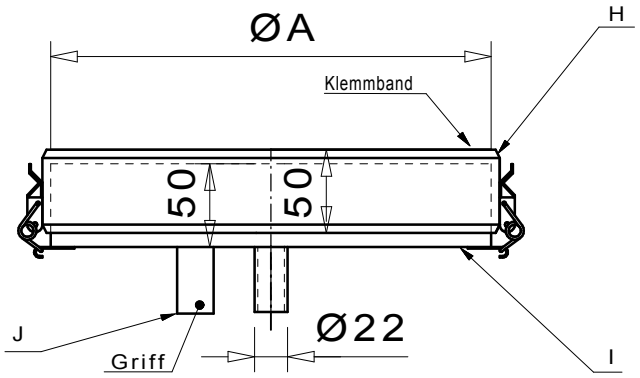

Stand: 19.09.07 (Ø80 - Ø600 eingetragen)

jeremias® GmbH				BENENNUNG Rußtopf abnehmbar mit Kondensatablauf & Klemmband		FABRIKAT Jeremias CODE dw-eco44	BLATT 1 0,16
	DATUM	NAME	HANDZEI.	Teil:	Zeichnungsnummer:	Programmnummer:	Werkstoff:
				H			W.1.4301III/D t.0,5-0,8
BEAR.	19.10.05	J.Grimme		I			W.1.4301III/D t.0,5-0,8
GEPR.		J.Grimme		J	Griff.geo		W.1.4301III/D t.0,5-0,8
GEPR.		U.Zehle		K			
GEPR.		K.L.Völklein		L			
FREIG.		K.L.Völklein		M			

	80	100	115	120	130	140	150	160	180	200	250	300	350	400	450	500	550	600	
A	130	150	165	170	180	190	200	210	230	250	300	350	400	450	500	550	600	650	