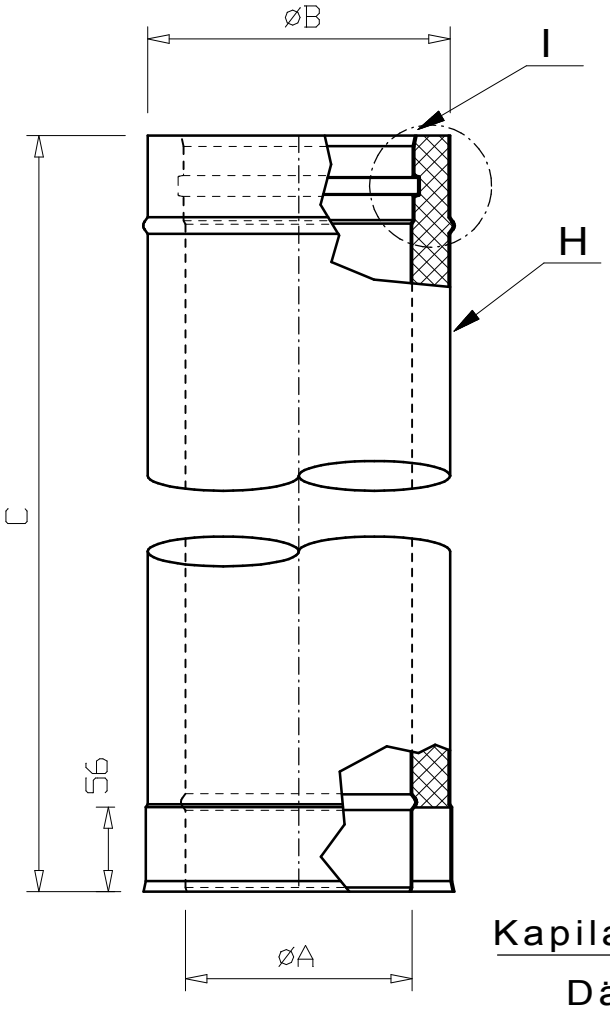

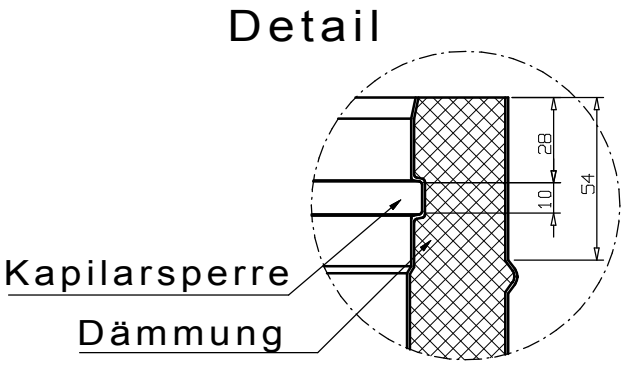

Stand: 19.09.07 (Ø80 - Ø600 eingetragen)

jeremias® GmbH

BENENNUNG	FABRIKAT	BLATT
Längenelement 1000 mm	Jeremias	1
	CODE dw-eco13	0,16

	DATUM	NAME	HANDZEI.
BEAR.	19.10.05	J.Grimme	
GEPR.		J.Grimme	
GEPR.		U.Zehle	
GEPR.		K.L.Völklein	
FREIG.		K.L.Völklein	

Teil:	Zeichnungsnummer:	Programmnummer:	Werkstoff:
H			W.1.4571 t.0,5-0,6
I			W.1.4301III/D t.0,5-0,6
J			
K			
L			
M			

	80	100	115	120	130	140	150	160	180	200	250	300	350	400	450	500	550	600
A	80	100	115	120	130	140	150	160	180	200	250	300	350	400	450	500	550	600
B	130	150	165	170	180	190	200	210	230	250	300	350	400	450	500	550	600	650
C	998	998	998	998	998	998	998	998	998	998	998	998	998	998	998	998	998	998